3A STUDIO TECNICO Arch. Eva Tintoni
47841 Cattolica - via XX Settembre 14 C.F./Partita Iva 04208680405 Tel./Fax 0541 954224 E-mail: eva@3studio.pro

COMUNE DI CATTOLICA
(PROVINCIA DI RIMINI)

PUA di R

Piano Urbanistico Attuativo di Recupero
(art. 31, comma 2°, lettera d) della LR 24-03-2000, n. 20 e successive modif. ed integr.)

COMPARTO: "AR.9 - VIA ALLENDE

Proprieta': GILMAR IMMOBILIARE SPA

10	PROGETTO: Schema impianti: gas metano, telecomunicazioni, energia elettrica, illuminazione pubblica Schema impianto allarme esondazione
DATA	03/03/2022
SCALA	1:500 - 1:10

PLANIMETRIA GENERALE DI FATTO
SCALA 1:500

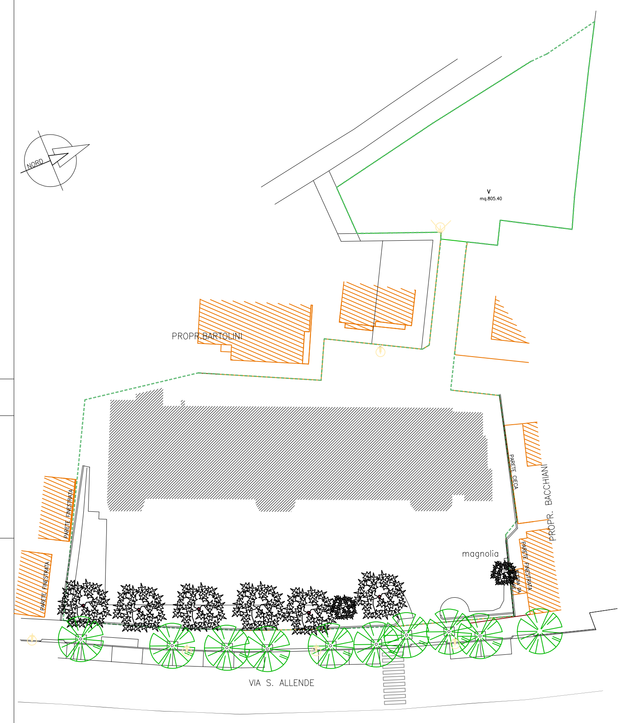

PLANIMETRIA GENERALE
SCALA 1:500

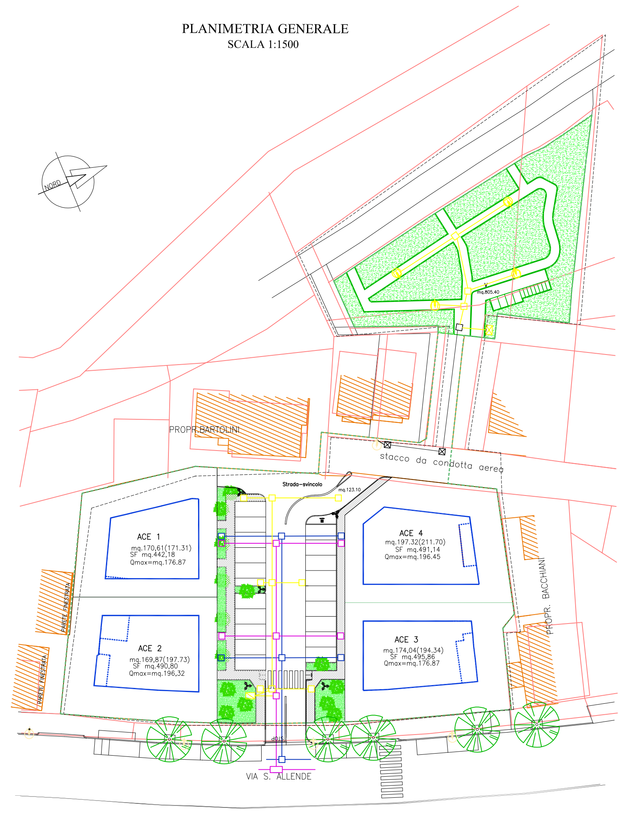

PLANIMETRIA GENERALE SCHEMA IMPIANTO
ESONDAZIONE
SCALA 1:500

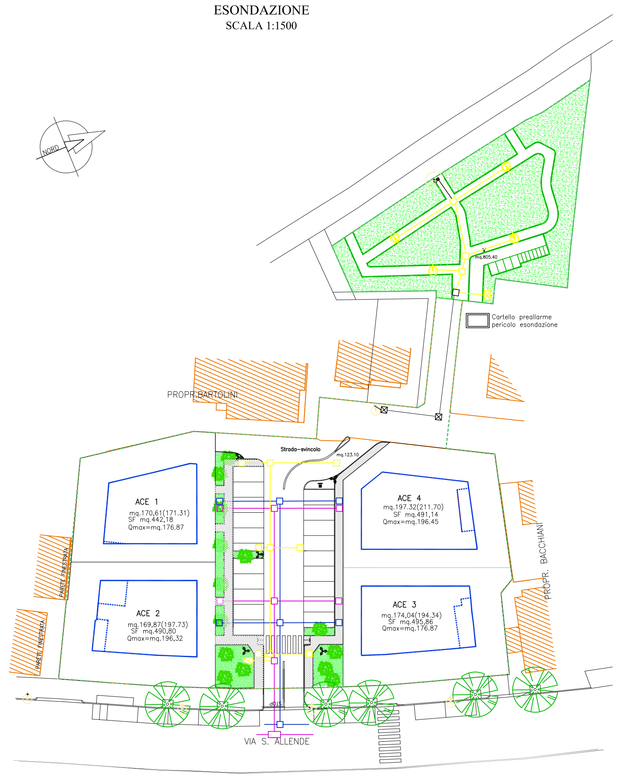

LEGENDA:

- LIMITE COMPARTO – ADEGUAMENTO PROPRIETA' "GILMAR IMMOBILIARE SPA"
- SAGOMA LIMITE EDIFICI
- CONDOTTA TELECOM TUBO IN P.V.C. ø125 COLLEGAMENTI CON LOTTI EDIF. TUBO P.V.C /80
- 120X60 60X60 POZZETTI ISPEZIONE
- CONDOTTA GAS-METANO TUBO IN P.V.C. ø125
- CONDOTTA ENEL TUBO IN P.V.C. ø125
- CONDOTTA ILLUMINAZIONE PUBBLICA TUBO P.V.C. ø100
- QUADRO DI COMANDO
- PALO ILLUMINAZIONE CON POZZETTO (TIPO B)
- STACCO DA CONDOTTA AEREA SU VIA MAGNOLIE
- FARO PIAZZALE ESISTENTE
- PALO ILLUMINAZIONE PUBBLICA ESISTENTE
- PALO ILLUMINAZIONE CON POZZETTO (TIPO B1)

SEZIONE STRADALE SCHEMATICA
SCALA 1:500

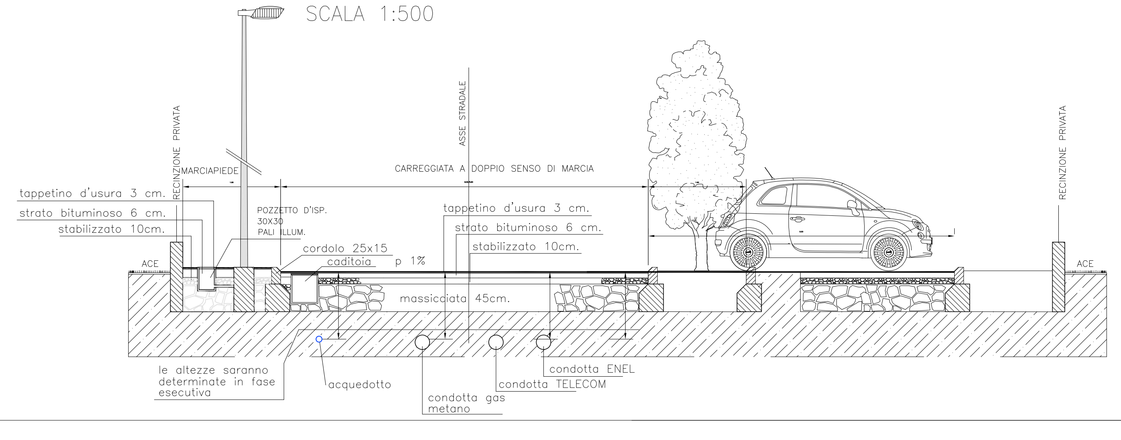

PARTICOLARI PALO ILLUMINAZIONE

ARMATURA TIPO B
SCALA 1:50 1:10

ARMATURA TIPO B1
SCALA 1:50 1:10

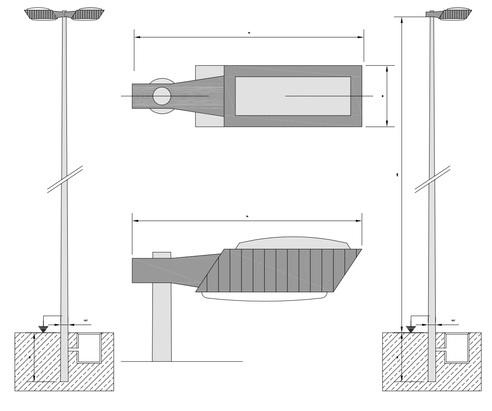

LEGENDA:

- PALO CON INSTALLAZIONE MONITORAGGIO
- POZZETTO DEDICATO
- CARTELLO PREALLARME PERICOLO ESONDAZIONE

Controllo livello FIUME VENTENA

Al fine di prevenire e monitorare le criticità causate dall'innalzamento del livello del Fiume Ventena, all'altezza del parco pubblico previsto dal Piano Particolareggiato nell'area Ex Gilmar di Via Allende in fase di approvazione, si prevede la realizzazione di un impianto che comunichi tempestivamente l'avvicinarsi del livello critico del corso d'acqua.

L'impianto sarà composto da galleggianti che verranno posizionati nell'alveo del fiume, al fine di monitorare il livello dell'acqua, e di conseguenza per l'attivazione dei seguenti allarmi:

- fase di **preallarme** che comunicherà l'avvicinarsi del livello critico dell'acqua tramite attivazione di un allarme acustico, il quale avviserà le persone presenti del pericolo imminente di esondazione, invitandole ad allontanarsi dalla zona;
- successiva fase di **allarme** che scatterà quando il livello dell'acqua è arrivato alla criticità: in questo caso si attiveranno delle targhe ottico-acustiche di PERICOLO ESONDAZIONE.

All'ingresso del parco pubblico saranno posizionati cartelloni che comunicheranno del pericolo di esondazione del Fiume Ventena completi di un dettagliato Regolamento riportante l'obbligo di attenersi alla procedura:

- in caso di **preallarme** le persone presenti sono invitate ad allontanarsi dalla zona;
- in caso di **allarme** le persone presenti sono obbligate ad allontanarsi velocemente dalla zona.

Tutto questo particolare impianto presuppone che sul posto sia presente l'alimentazione elettrica.